FICHE TECHNIQUE

DRV-SRPC2108-24-200CVF

MOTEUR DMX / DRV-SRPC2108B-24-200CVF

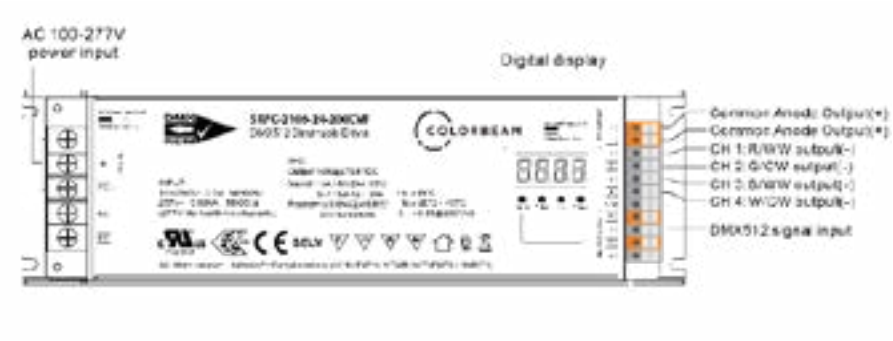

DIMENSIONS

CARATÉRISTIQUES

- Mode principal et décodeur, interface de gradation DMX/RDM
- Moteur LED réglable avec boîtier métallique rectangulaire
- 4 canaux de sortie à tension constante 12/24VDC
- Alimentation de classe 1, boîtier métallique entièrement isolé
- Fonction PFC active à deux niveaux intégrée
- PF > 0,98, efficacité > 93%.
- Faible consommation en veille < 1W
- Réglage de l'adresse DMX, de la quantité de canaux DMX, de la résolution de la sortie PWM (8 bits ou 16 bits)
- Réglage de la fréquence de sortie PWM, la courbe de réglage des rayons GAMMA et le mode de décodage DMX.
- DMX512(2008), DMX512-A et RDM V1.0 (E1.20 - 2006 ESTA Standard)
- Conforme à la norme Safety Extra Low Voltage
- Protection contre les courts-circuits, les surcharges et les surchauffes
- Indice de protection IP20, adapté aux applications d'éclairage LED intérieures
- Garantie de 3 ans

450 Montée de Liesse
Montreal, QC H4T 1N8
Tel: 844-301-CBNA (2262)
Email:info@colorbeamlighting.com

Colorbeam Lighting Inc. se réserve le droit de modifier les spécifications et/ou d'abandonner tout produit à tout moment sans préavis ni aucune obligation et ne sera pas responsable des résultats de l'utilisation de cette publication.

FICHE TECHNIQUE

DRV-SRPC2108-24-200CVF

CARACTÉRISTIQUES PRINCIPALES	
CANAUX	4
ALIMENTATION	Interne
MOTEUR SEC | RENDEMENT TOTAL CHAQUE RENDEMENT	Max. 200W 1x100W/ 2x200W 3x66W/ 4x50W
TENSION D'ENTRÉE COURANT D'ENTRÉE	100-277V AC 2.3A@100VAC/ 1A@230VAC
TENSION DE SORTIE COURANT DE SORTIE	24VDC 8.3A
IRATED (CHAQUE CANAUX)	1x4.16A/ 2x4.16A 3x2.75A/ 4x2.08A
PRATED (CHAQUE CANAUX)	1x100W/ 2x200W 3x66W/ 4x50W
ZONES *VARIABLE EN FONCTION DE LA PUISSANCE NÉCESSAIRE POUR LES LUMINAIRES	4 zones pour blanc seulement 1 zone pour Bi-blanc 1 zone pour RGB 1 zone pour RGBW
PORTS ENTRÉE/SORTIE DMX	Connecteur à tige poussoir
COMPATIBILITÉ DES PRODUITS	Giulia, Roma, LED Tape, LED Panel, FL Series, LL Series, Tega-IN, Tega-DR, Tega-SP, Gaia, Maya and Duomo
TEMPÉRATURE DE FONCTIONNEMENT	-20°C+45°C
TEMPÉRATURE MAXIMALE DU BOÎTIER	85°C
DURÉE DE VIE	193.6K hrs min @ 230VAC pleine charge et températures ambiantes de 25°
DIMENSIONS	270 x 79 x 39 mm

450 Montée de Liesse
Montreal, QC H4T 1N8
Tel: 844-301-CBNA (2262)
Email:info@colorbeamlighting.com

Colorbeam Lighting Inc. se réserve le droit de modifier les spécifications et/ou d'abandonner tout produit à tout moment sans préavis ni aucune obligation et ne sera pas responsable des résultats de l'utilisation de cette publication.

FICHE TECHNIQUE

DRV-SRPC2108-24-200CVF

SCHÉMA DE CÂBLAGE

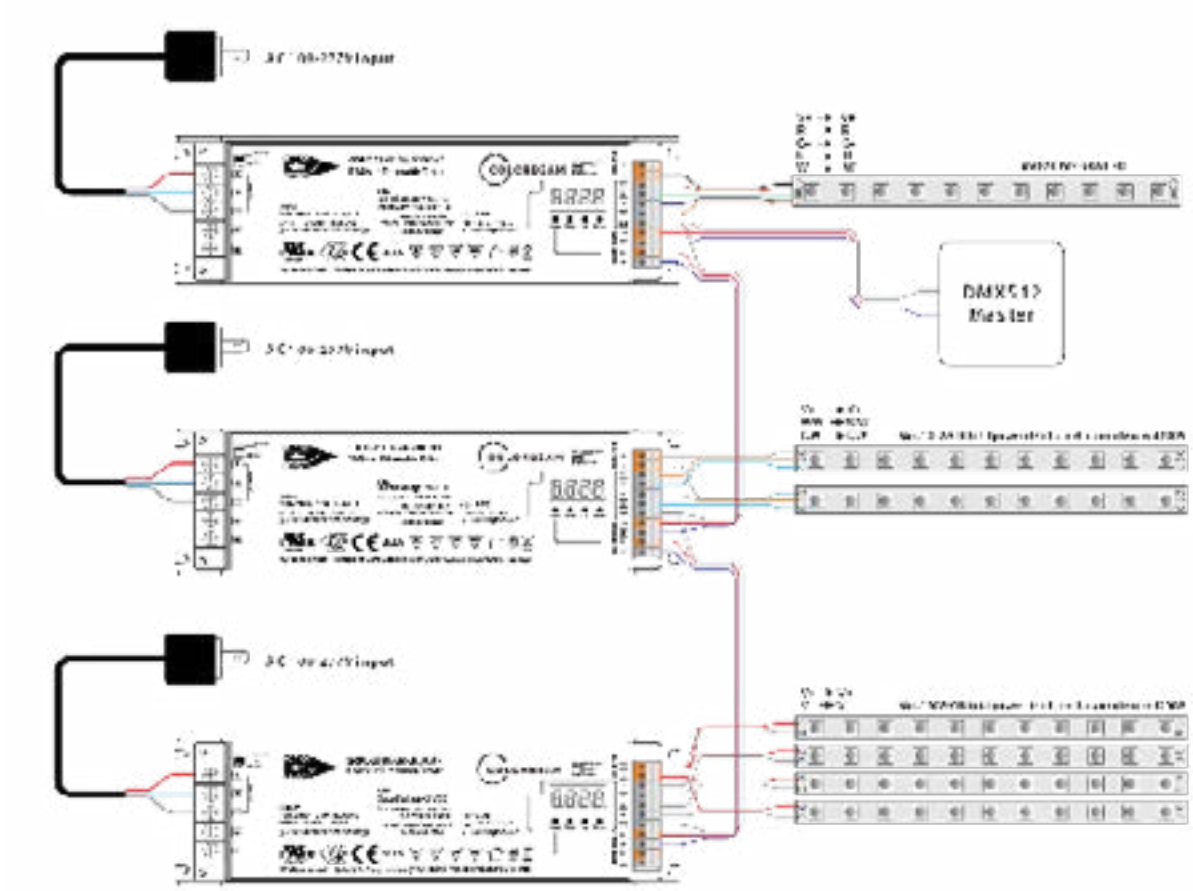

Product Dimension

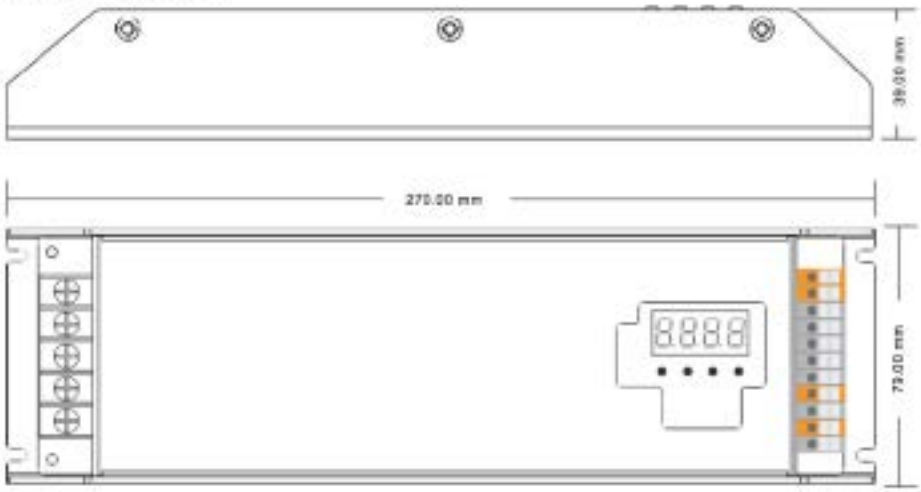

450 Montée de Liesse
Montreal, QC H4T 1N8
Tel: 844-301-CBNA (2262)
Email:info@colorbeamlighting.com

Colorbeam Lighting Inc. se réserve le droit de modifier les spécifications et/ou d'abandonner tout produit à tout moment sans préavis ni aucune obligation et ne sera pas responsable des résultats de l'utilisation de cette publication.